Paigaldamisjuhend

Moodulid reguleerimisseadmetele Logamatic 4xxx

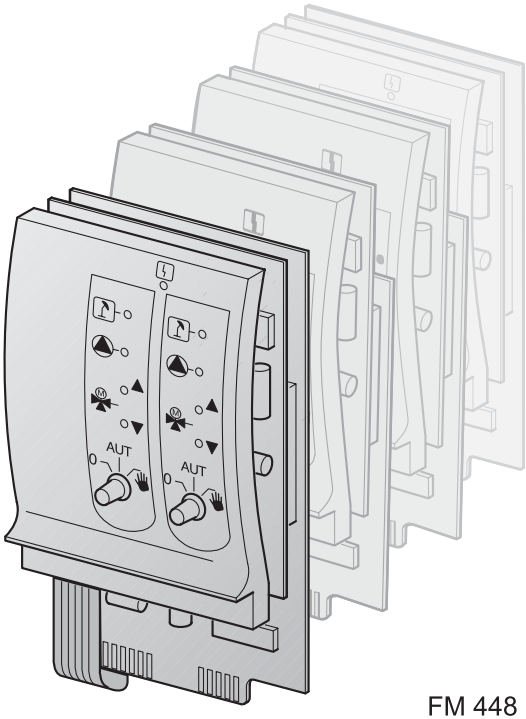

FM 441
FM 442
FM 443

FM 445
FM 446
FM 447

FM 448
FM 455
FM 456
FM 457

Buderus

Sisukord

1 Sissejuhatus 3

1.1 Erinevate moodulite definitsioon 3

1.2 Moodulid ja nende tähistus (või nimetus) 4

2 Ohutus 5

2.1 Sihipärane kasutus 5

2.2 Ohutus- ja kasutusjuhised 5

2.3 Järgige järgmisi ohutusjuhiseid 6

2.4 Jäätmekäitlus 7

3 Mooduli montaaž reguleerimisseadmetel Logamatic 41xx 8

3.1 Võimalikud moodulpaigaldused reguleerimisseadmetele Logamatic 41xx 8

3.2 Moodulite paiknemine reguleerimisseadmes (41x1, 41x2, 41x6) 9

3.3 Montaaž 10

3.4 Funktsioonimooduli FM 455 demontaaž või väljavahetamine (ainult 41x1) 19

4 Mooduli montaaž reguleerimisseadmel Logamatic 4211 22

4.1 Võimalikud moodulpaigaldused reguleerimisseadmetele Logamatic 4211 22

4.2 Moodulite paiknemine reguleerimisseadmes 23

4.3 Montaaž 24

5 Mooduli montaaž reguleerimisseadmetel Logamatic 43xx 29

5.1 Võimalikud moodulpaigaldused reguleerimisseadmetele Logamatic 43xx 29

5.2 Moodulite paiknemine reguleerimisseadmes 31

5.3 Montaaž 33

1 Sissejuhatus

CE

Seade vastab asjaomaste normide ja regulatsioonide põhilistele nõuetele.
Seadme vastavus on kontrollitud.
Asjakohased dokumendid ja vastavustunnistus on tootja valduses.

Montaažieeskiri selgitab Teile esmajoones funktsioonimoodulite FM 4xx paigaldamist Logamatic 4000 seeria reguleerimisseadmetesse.



JUHIS KASUTAJALE

Üldiselt võite kasutada käesolevat montaažijuhist ka teiste moodulite paigaldamiseks, sest paigaldustegevuse iseloom on sarnane.

1.1 Erinevate moodulite definitsioon

Definitsioonid
CM = kontrollermoodul
FM = funktsioonimoodul
NM = võrgumoodul
ZM = tsentraal- või lisamoodul

tab. 1 Moodulite definitsioon

1.2 Moodulid ja nende tähistus (või nimetus)

	Tähistus	Nimetus
Kontroller-moodul	CM 431	Kontrollermoodul
Võrgu-moodul	NM 482	Võrgumoodul
Tsentraal-moodul	ZM 422	Põleti juhtimine + 1 küttering + 1 sooja vee ring
	ZM 424	Katla juhtimine + 2 kütteringi + 1 sooja vee ring
	ZM 432	Põleti + katlaringi funktsioonid
	ZM 433	Väline sooja vee valmistamine + 1 küttering
	ZM 425	Näidumoodul
Funktsioo-nimoodul	FM 441	1 küttering + 1 sooja vee ring
	FM 442	2 kütteringi
	FM 443	Solaarring
	FM 445	LAP/LSP (laadimissüsteem)
	FM 446	Liides EIB
	FM 447	Strateegia
	FM 448	Mitmikrikke teade
	FM 455	KSE 1 (ainult ZM 424) koos EMS
	FM 456	KSE 2 (kaskaad – 2 seinakatelt) koos EMS
	FM 457	KSE 4 (kaskaad – 4 seinakatelt) koos EMS
Lisa-moodul	ZM 426	Lisa-STB
	ZM 427	Katla töömoodul

tab. 2 Moodulite tähistus (nimetus)

2 Ohutus

Käesolev peatükk sisaldab üldisi ohutusjuhiseid, mida tuleb järgida funktsioonimooduli FM 4xx paigaldamisel reguleerimisseadme Logamatic 4xxx.

Lisaks siintoodutele leidub ka käesoleva montaažieeskirja teistes peatükkides ohutusjuhiseid, mida tuleb samuti täpselt järgida. Lugege need ohutusjuhised hoolikalt läbi, enne kui paigaldusega alustate.

Ohutusjuhiste eiramine võib põhjustada raskeid või isegi surmavaid vigastusi, samuti materiaalset kahju ja keskkonnakahjustusi.

2.1 Sihipärane kasutus

Funktsioonimoodulit FM 4xx on Teil võimalik paigaldada Logamatic 4000 seeria reguleerimisseadmetesse.

2.2 Ohutus- ja kasutusjuhised

Käesolevas montaažieeskirjas leiduvad ohutusjuhised on tähistatud ohusümbolitega. Iga sümboli all on ära toodud signaalsõna, mis viitab ohu suurusele. Rakendage ohtude vältimiseks kindlasti kirjeldatud meetmeid.



HOIATUS!

ESMAJÄRGULISE TÄHTSUSEGA OHUTUSJUHIS

Signaalsõna „Hoiatus“ viitab ohtudele, mis võivad põhjustada kehavigastusi või isegi surma.



HOIATUS!

ELUOHTLIK ELEKTRIVOOLU TÕTTU

SEE SÜMBOL VIITAB VÕIMALIKULE ELEKTRILÖÖGI OHULE.



ETTEVAATUST!

TEISEJÄRGULISE TÄHTSUSEGA OHUTUSJUHIS

Signaalsõna „Ettevaatust“ viitab ohtudele, mis võivad põhjustada materiaalset kahju.

Kasutajale suunatud juhised annavad üldisi nõuandeid montaažiks või juhivad tähelepanu võimalikele vigade allikatele, mis võivad põhjustada ohu tekkimist.



JUHIS KASUTAJALE

Kasutajale suunatud juhised võimaldavad tehnikat kasutada kõige optimaalsemal, ökonoomsemal, turvalisemal ja keskkonnasäästlikumal viisil.

2.3 Järgige järgmisi ohutusjuhiseid

Funktsioonimoodulid FM 4xx on välja töötatud ja ehitatud tehnika uusimate saavutuste ja üldtunnustatud ohutustehniliste reeglite kohaselt.

Sellegipoolest ei ole võimalik mitteasjakohase monteerimise korral täielikult välistada materiaalsete kahjude tekkimist.

Lugege enne funktsioonimoodulite FM 4xx monteerimist käesolev montaažieeskiri hoolikalt läbi.

Funktsioonimooduli montaažitöödel tuleb järgida alljärgnevaid ohutusjuhiseid!



HOIATUS!

ELUOHTLIK

elektrivoolu tõttu.

- Kütteseadmel tohivad teostada töid ainult selleks pädevad erialaspetsialistid, pidades kinni üldtunnustatud tehnilistest eeskirjadest. Seejuures tuleb järgida kohalikke eeskirju.



HOIATUS!

ELUOHTLIK

elektrivoolu tõttu avatud reguleerimisseadmes.

- Enne reguleerimisseadme avamist:
  Lülitage kütteseade kütte avariilülitist vooluvabaks või eraldage maja võrgukaitsme abil vooluvõrgust.



ETTEVAATUST!

SEADMEKAHJUSTUSED

elektrostaatilise laengu tõttu.

- Puudutage enne elektrooniliste komponentide väljapakkimist radiaatorit või maandatud metallist veetoru, et eemaldada oma kehalt elektrostaatiline laeng.

2.4 Jäätmekäitlus

Utiliseeritav moodul tuleb keskkonnasäästlikuks käitlemiseks üle anda vastavale käitlusettevõttele.

3 Mooduli montaaž reguleerimisseadmetel Logamatic 41xx

Käesolevas lõigus kirjeldatakse esmajoones funktsioonimoodulite FM 4xx monteerimist reguleerimisseadmetesse Logamatic 4111, 4112 ja 4116 või 4121, 4122 ja 4126.

JUHIS KASUTAJALE

Kontrollige üle, kas Teie tarnekomplekt on terviklik.

Juhul kui see pole nii, siis pöörduge palun BUDERUS-Heiztechnik poole.

3.1 Võimalikud moodulpaigaldused reguleerimisseadmetele Logamatic 41xx

	Tähistus	41xx					
		4111	4112	4116	4121	4122	4126
Moodulid	CM 431	O	O	O	O	O	O
	NM 482	O	O	O	O	O	O
	ZM 424	O	–	–	O	–	–
	FM 441	–	X	–	–	X	–
	FM 442	X	X	–	X	X	–
	FM 443	X	X	–	X	X	X
	FM 445	X	X	O	X	X	O
	FM 446	X	X	X	X	X	X
	FM 448	X	X	X	X	X	X
	FM 455	O	–	–	O	–	–
	FM 456	X	X	–	X	X	X
	FM 457	X	X	–	X	X	X

tab. 3 Reguleerimisseadmete põhivarustus ja laiendamisoptsioonid

O = põhivarustus

X = lisavarustus

– = kombinatsioon/paigaldus pole võimalik

3.2 Moodulite paiknemine reguleerimisseadmes (41x1, 41x2, 41x6)

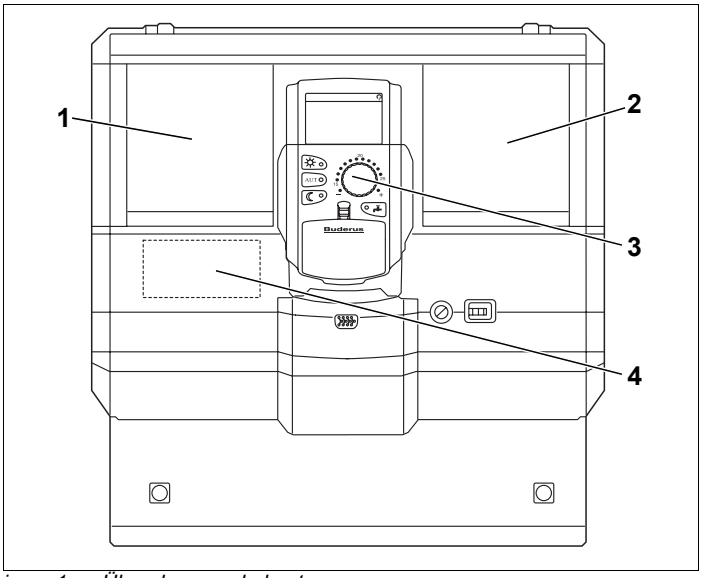

joon. 1 Ühenduspesade kaetus

pos. 1: *Ühenduspesa 1*

pos. 2: *Ühenduspesa 2*

pos. 3: *Ühenduspesa B teenindusüksuse MEC 2 taga*

pos. 4: *Ühenduspesa A funktsioonimoodulile FM 455 (ainult 4121)*

ZM 424 ja FM 455 (ainult 4121)

Moodul FM 455 on ühendatud alati ühenduspesasse A ja moodul ZM 424 ühenduspesasse 1 (joon. 1, **pos. 1**).

FM 445 ja FM 446

Paigaldage moodulid FM 445 ja FM 446 alati ühenduspesasse 2 (joon. 1, **pos. 2**).

FM 456 ja FM 457

Reguleerimisseadmed, mis sisalduvad funktsioonimoodulites FM 456 või FM 457, tuleb seadistada aadressidele 0 või 1 (master). Viige see seadistus läbi kontrollermoodulil CM 431.

3.3 Montaaž

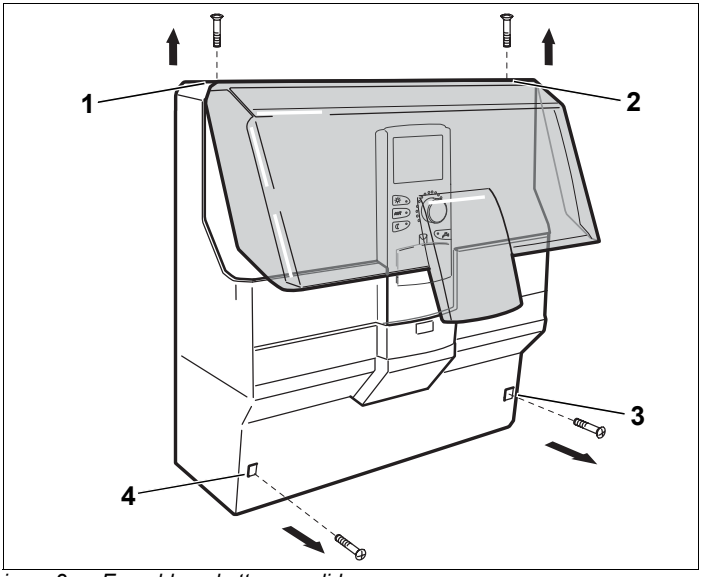

joon. 2 Eemaldage kattepaneelid



HOIATUS!

ELUOHTLIK

elektrivoolu tõttu avatud reguleerimisseadmes.

- Enne reguleerimisseadme avamist:
  Lülitage kütteseade kütte avariilülitist vooluvabaks või eraldage maja võrgukaitsme abil vooluvõrgust.

- Keerake 2 kruvi ülemisel korpusekaanel välja (joon. 2, **pos. 1 ja 2**).
- Võtke korpusekaas maha.
- Keerake 2 kruvi juhtmete kattepaneelil (joon. 2, **pos. 3 ja 4**) välja.
- Võtke juhtmete kattepaneel maha.

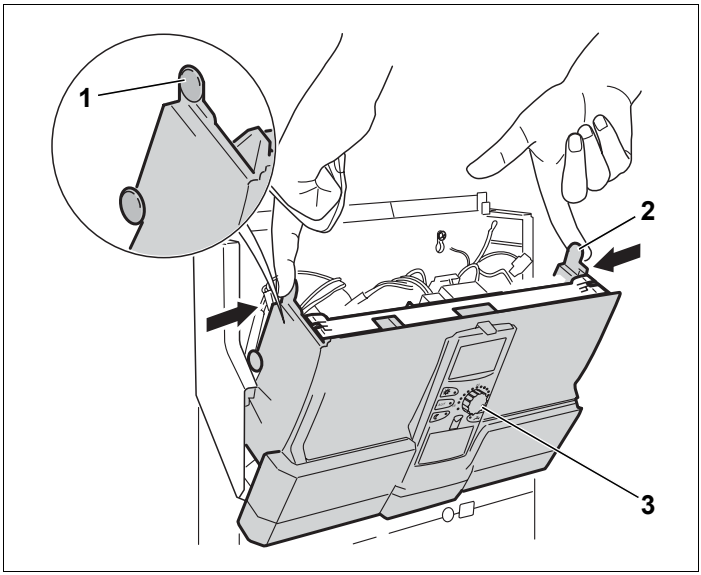

joon. 3 Pöörake seadme eesmine osa välja

- Suruge ülemised viigud (joon. 3, **pos. 1 ja 2**) mõlemal pool sissepoole.
- Pöörake seadme eesmine osa koos MEC 2-ga (joon. 3, **pos. 3**) ettepoole välja.

JUHIS KASUTAJALE

Jälgige, et juhtmete kattepaneel oleks eemaldatud, sest vastasel korral ei ole Teil võimalik seadme eesmist osa välja pöörata.

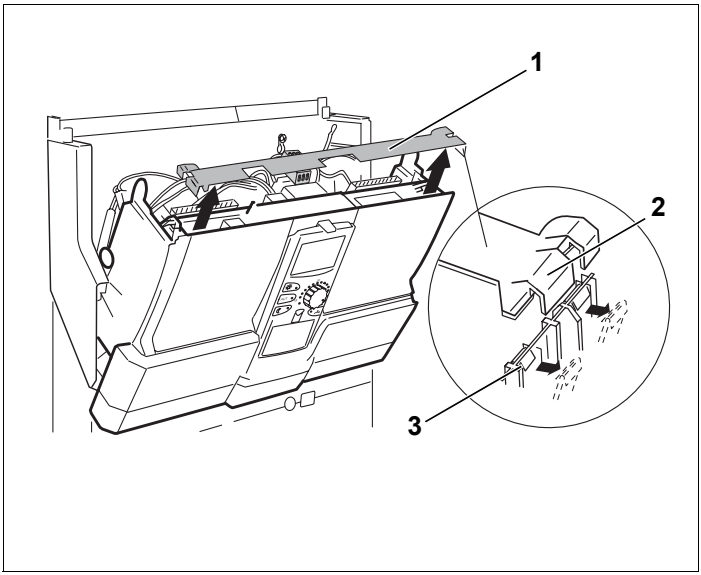

joon. 4 Ristliistu demontaaž

Ristliistu (joon. 4, **pos. 1**) demonteerimiseks vajate kruvikeerajat.

- Võtke ristliist ühe külje pealt lahti**.** Selleks suruge kruvikeerajaga üks kahest klambrist (joon. 4, **pos. 3**) väljapoole välja.
- Tõstke ristliist aasa (joon. 4, **pos. 2**) kaudu üles.
- Selleks suruge kruvikeerajaga teine klamber väljapoole välja.
- Tõstke ristliist teise aasa kaudu üles.
- Võtke ristliist selle külje peal kinnitusest välja.
- Vabastage ristliist ka teiselt poolelt.
- Võtke ristliist (joon. 4, **pos. 1**) maha.

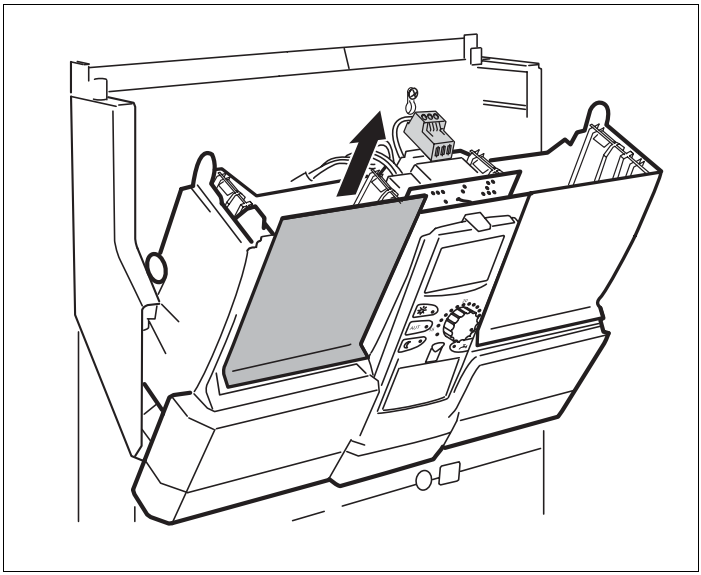

joon. 5 Peiteplaadi eemaldamine

Uue mooduli paigaldamisel

- Eemaldage peiteplaat reguleerimisseadme ühenduspesalt 1 (joon. 5).
- Andurite ja pumpade ühendusjuhtmed tuleb vedada enne mooduli montaaži ning kinnitada klemmidega (täpsemat informatsiooni leiate reguleerimisseadmete Logamatic 41xx tehnilisest dokumentatsioonist).



HOIATUS!

ELUOHTLIK

metallsildade tõttu.

- Jälgige juhtmetelt isolatsiooni eemaldamisel või nende mahalõikamisel, et juhtmetükid ei kukuks elektri- või elektroonikadetailide peale.
- Lükake uus moodul anduriliistule, vajutades ülaltpoolt vabasse ühenduspesasse, kuni see tuntavalt fikseerub (joon. 6).

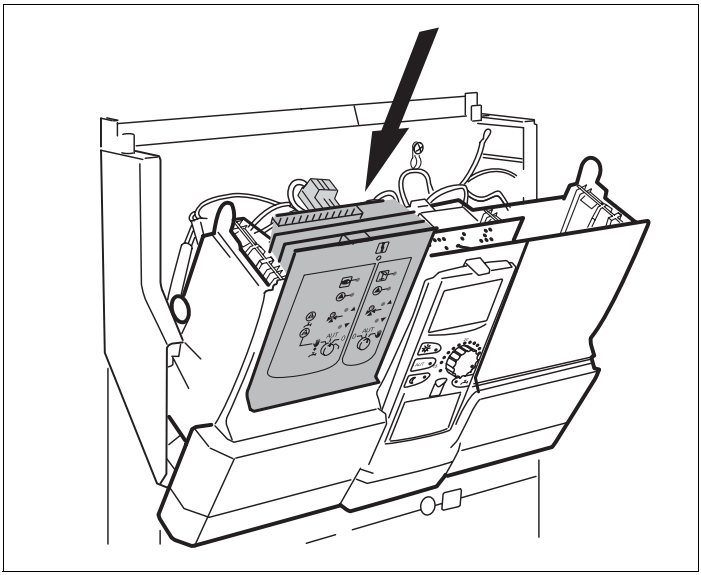

joon. 6 Mooduli sisselükkamine

Mooduli demontaaži või vahetamise puhul

- Vabastage vastava mooduli juhtmed ning fikseerige need parkimisasendis (täpsemat informatsiooni leiate reguleerimisseadmete Logamatic 41xx montaažieeskirjas).
- Tõmmake moodul reguleerimisseadmest välja.
- Lükake uus moodul anduriliistule, vajutades ülaltpoolt vabasse ühenduspesasse, kuni see tuntavalt fikseerub (joon. 6).

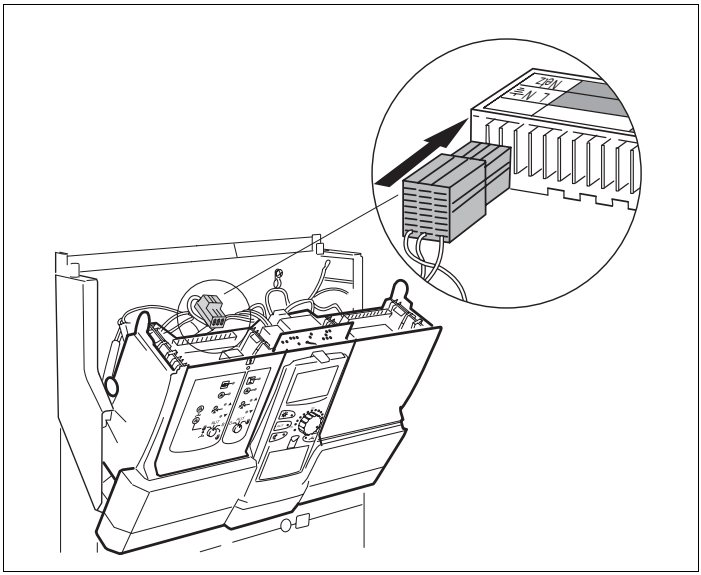

joon. 7 Võrguühenduse loomine ühenduspesale 1

Võrguühenduse loomine moodulile ühenduspesas 1

- Pistke andurite juhtmed või pumpade ühendused selleks ettenähtud kohtadesse moodulis.
- Pistke 230V mooduli ühenduspistik selleks ettenähtud asukohta pistikuliistul (võrdle luup Joon. 7).

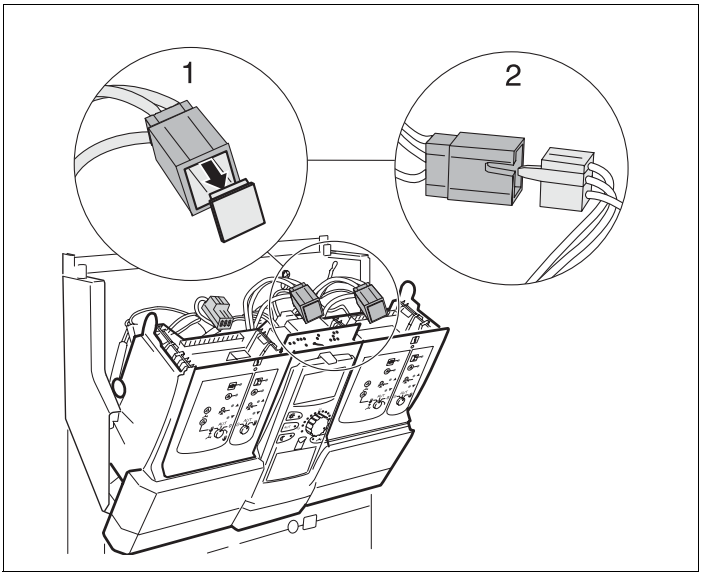

joon. 8 Võrguühenduse loomine ühenduspesale 2

Võrguühenduse loomine moodulile ühenduspesas 2

- Eemaldage kolme viiguga pistiku peitepistik (võrdle luup 1 Joon. 8) (kaablipuu).
- Pistke 230V mooduli ühenduspistik kolme viiguga pistikusse (võrdle luup 2 Joon. 8).

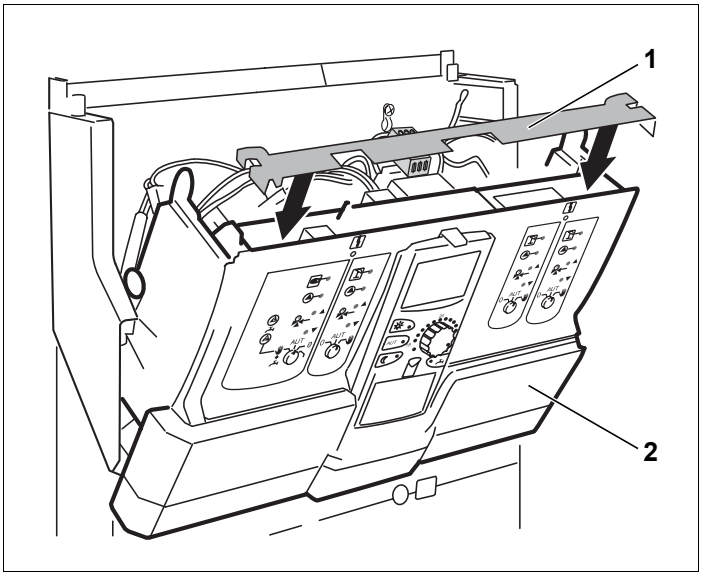

joon. 9 Ristliistu sissepanek

Pärast mooduli monteerimist

- Pistke ristliist (joon. 9, **pos. 1**) väljalõigetesse ning laske fikseeruda.
- Pöörake seadme eesmine osa (joon. 9, **pos. 2**) tagasi ja laske fikseeruda.

3 Mooduli montaaž reguleerimisseadmetel

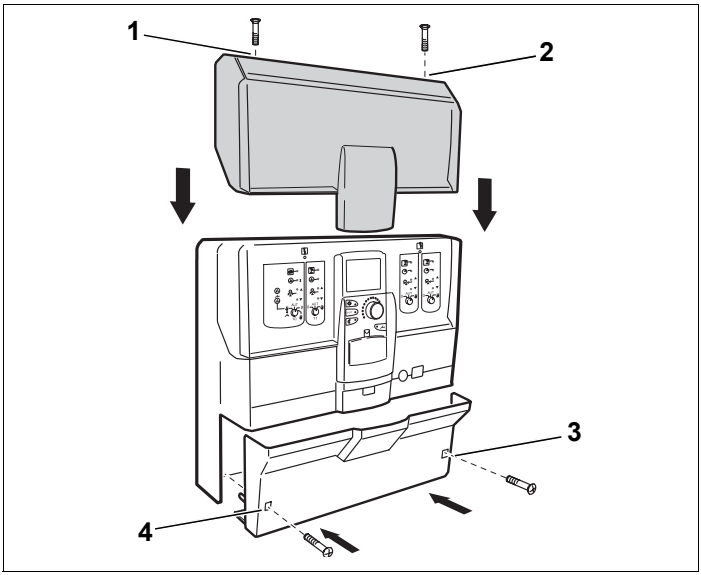

joon. 10 Korpusekaane ja juhtmete kattepaneeli montaaž

- Pange ülemine korpusekaas peale.
- Keerake mõlemad kruvid korpusekaanel taas sisse (joon. 10, **pos. 1 ja 2**).
- Kui veeti välja lisajuhtmeid, siis tuleb nende jaoks teha vajadusel väljalõige juhtmete kattepaneeli alumises osas.
- Pange juhtmete kattepaneel peale.
- Keerake juhtmete kattepaneeli mõlemad kruvid (joon. 10, **pos. 3 ja 4**) taas sisse.
- Testige moodulite funktsioneerimist.
  Täpsemat informatsiooni leiate reguleerimisseadmete Logamatic 41xx kasutus- või teenindusjuhendist.

3.4 Funktsioonimooduli FM 455 demontaaž või väljavahetamine (ainult 41x1)

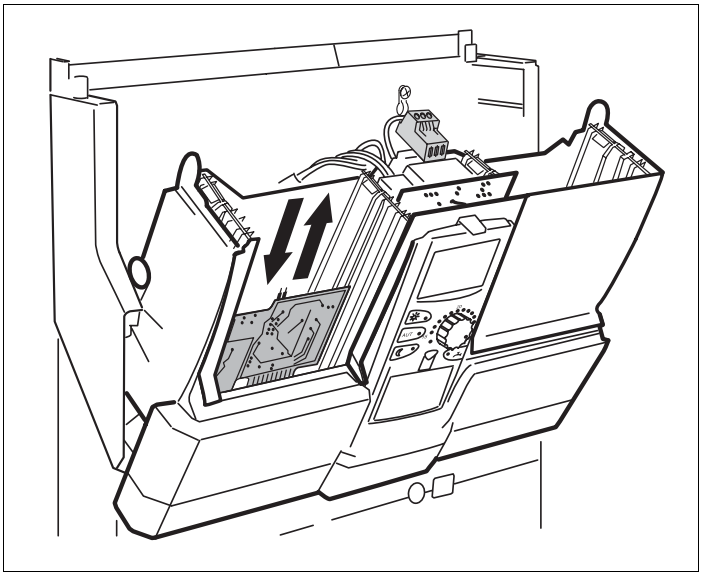

joon. 11 Mooduli FM 455 väljavahetamine

Kui peate mooduli FM 455 välja vahetama, siis eemaldage esimesena ühenduspesast 1 moodul ZM 424.

- Tõmmake 230V mooduli ühenduspistik (võrdle Joon. 7, lehekülg 15) ja kõik mooduli ZM 424 ühendusjuhtmed ära ning fikseerige parkimisasendis.
- Tõmmake moodul ZM 424 välja.
- Tõmmake selle all olev trükkplaat – moodul FM 455 – välja (joon. 11).
- Lükake uus moodul FM 455 sisse.
- Lükake moodul ZM 424 anduriliistule vajutades taas sisse.
- Pistke kõik ühendusjuhtmed taas nende algsetesse asukohtadesse tagasi.
- Teostage taas ZM 424 230V-mooduliühendus.

Sildlüliti

Sildlülitiga viiakse läbi mooduli konfiguratsioon:

Asend		Funktsioon
	avatud (tehaseseadistus)	Moodul registreerib end uue moodulina FM455/456/457.
	suletud	Moodul registreerib end kui FM451/452/454. Vajalik ainult siis, kui moodulit kasutatakse tagavaraosana.

JUHIS KASUTAJALE

Koos EMS-ga kasutades peab sildlüliti olema avatud.

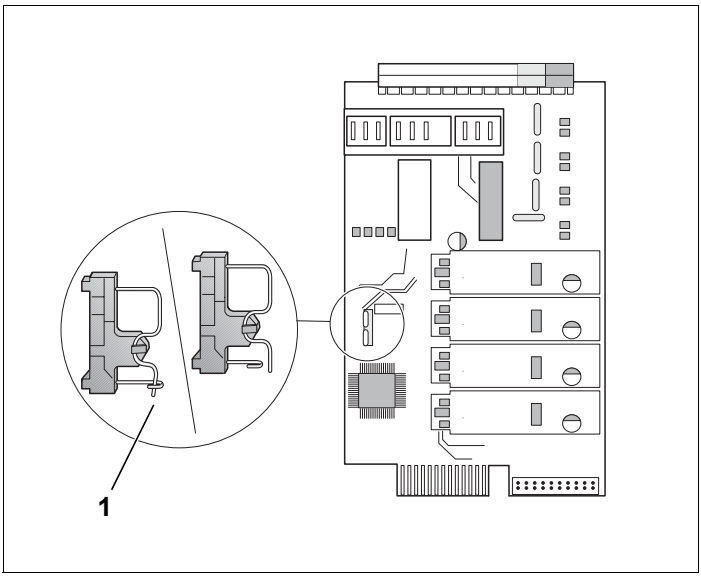

joon. 12 Sildlüliti (nt. FM 457)

JUHIS KASUTAJALE

Kui moodulil või ühel selle 230V-komponentidest puudub 230V pingetoide (nt. pistikühendus pole ühendatud), siis vastavaid komponente (nt. pumpasid) sisse ei lülitata.

Te **ei** tunne seda väärfunktsiooni vastava mooduli peal ära, sest LED'id ning reguleerimisfunktsioonid töötavad pingetoitest sõltumatult.

4 Mooduli montaaž reguleerimisseadmel Logamatic 4211

Käesolev lõik kirjeldab esmajoones funktsioonimoodulite FM 4xx paigaldamist reguleerimisseadmesse Logamatic 4211.

JUHIS KASUTAJALE

Kontrollige üle, kas Teie tarnekomplekt on terviklik.

Juhul kui see pole nii, siis pöörduge palun BUDERUS-Heiztechnik poole.

4.1 Võimalikud moodulpaigaldused reguleerimisseadmetele Logamatic 4211

	Tähistus	4211
Moodulid	CM 431	O
	NM 482	O
	ZM 422	O
	FM 442	X
	FM 443	X
	FM 445	X
	FM 446	X
	FM 448	X
	ZM 426	X

tab. 4 Reguleerimisseadme põhivarustus ja laiendamisoptsioonid

O = põhivarustus

X = lisavarustus

– = kombinatsioon/paigaldus pole võimalik

JUHIS KASUTAJALE

Teil on põhimõttelist võimalik moodulite paigaldamiskohta vabalt valida. See reegel ei kehti moodulite FM 445 ja FM 446 kohta. Paigaldage need võimalusel ainult reguleerimisseadme ühenduspesasse 2 (joon. 13, **pos. 2**).

4.2 Moodulite paiknemine reguleerimisseadmes

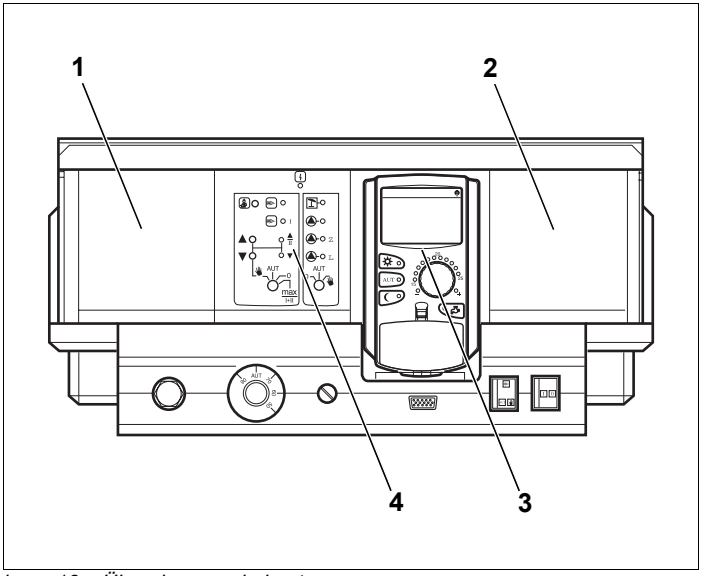

joon. 13 Ühenduspesade kaetus

pos. 1: *Ühenduspesa 1 edasisele moodulile*

pos. 2: *Ühenduspesa 2 edasisele moodulile*

pos. 3: *Ühenduspesa B teenindusüksuse MEC 2 taga*

pos. 4: *Ühenduspesa A tsentraalmoodulile ZM 422 (standardmudel)*

JUHIS KASUTAJALE

Ühenduspesa A (joon. 13, **pos. 4**) on kaetud konstantselt tsentraalmooduliga ZM 422 ja ühenduspesa B (joon. 13, **pos. 3**) konstantselt kontrollermooduliga CM 431 ning teenindusüksusega MEC 2.

Põhimõtteliselt on Teil võimalik paigaldada lisamooduleid suvalisse vabasse ühenduspesasse (1-2). Seejuures peate jälgima, et veate pingetoite ühe mooduli juurest teise juurde. Mõistlikuks ning loogiliseks kütteringide nummerdamiseks paigaldage moodulid järjekorras vasakult paremale (ühenduspesa 1-2).

4.3 Montaaž

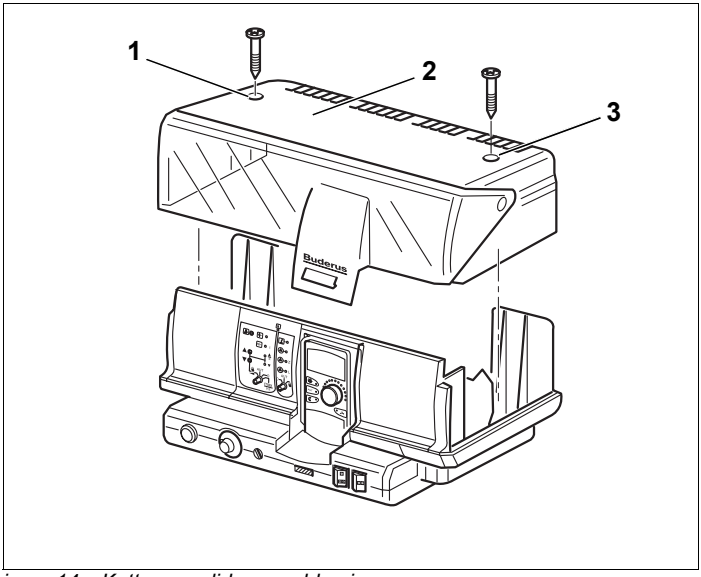

joon. 14 Kattepaneelide eemaldamine

HOIATUS!

ELUOHTLIK

elektrivoolu tõttu avatud reguleerimisseadmes.

- Enne reguleerimisseadme avamist:
  Lülitage kütteseade kütte avariilülitist vooluvabaks või eraldage maja võrgukaitsme abil vooluvõrgust.

- Vabastage mõlemad kruvid seadme ülaküljel (joon. 14, **pos. 1 ja 3**).
- Võtke klemmide kattepaneel (joon. 14, **pos. 2**) maha.

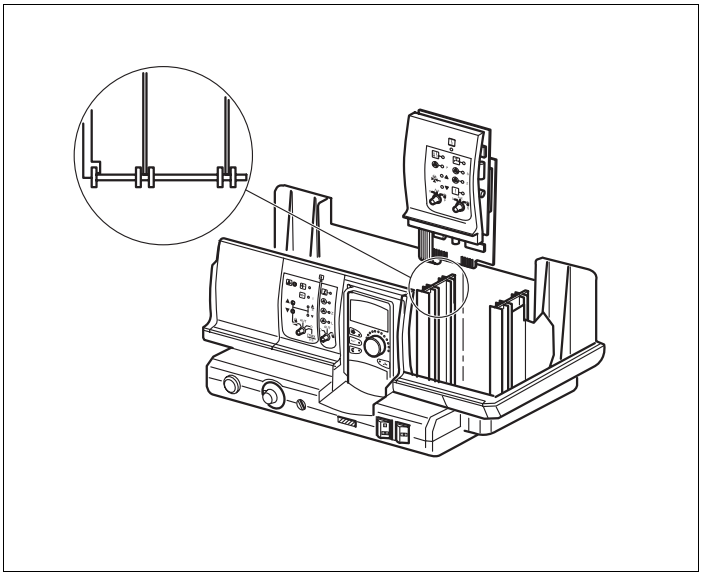

joon. 15 Mooduli montaaž või demontaaž

Uue mooduli paigaldamisel

- Eemaldage reguleerimisseadmest peiteplaat.
- Andurite ja pumpade ühendusjuhtmed tuleb vedada enne mooduli montaaži ning kinnitada klemmidega (täpsemat informatsiooni leiate reguleerimisseadmete Logamatic 4211 tehnilisest dokumentatsioonist).

HOIATUS!

ELUOHTLIK

metallsildade tõttu.

- Jälgige juhtmetelt isolatsiooni eemaldamisel või nende mahalõikamisel, et juhtmetükid ei kukuks elektri- või elektroonikadetailide peale.

- Lükake uus moodul anduriliistule vajutades ülaltpoolt vabasse ühenduspesasse, kuni see tuntavalt fikseerub (joon. 15).

Mooduli demontaaži või vahetamise puhul

- Vabastage vastava mooduli juhtmed ning fikseerige need parkimisasendis (täpsemat informatsiooni leiate reguleerimisseadmete Logamatic 4211 montaažieeskirjas).
- Tõmmake moodul reguleerimisseadmest välja.
- Lükake uus moodul anduriliistule, vajutades ülaltpoolt vabasse ühenduspesasse, kuni see tuntavalt fikseerub (joon. 15).

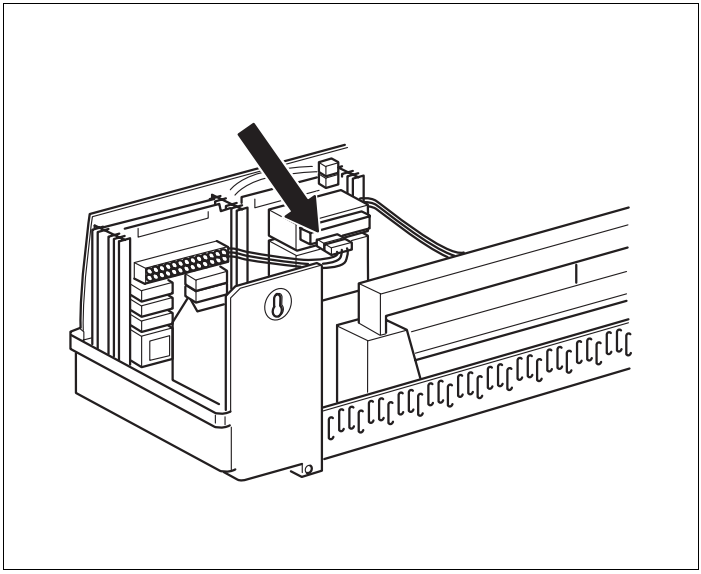

joon. 16 230V-pingetoite loomine

- Pistke andurite juhtmed või pumpade ühendused selleks ettenähtud kohtadesse moodulis.
- Pistke 230V mooduli ühenduspistik selleks ettenähtud asukohta pistikuliistul (mooduli ühendamisel ühenduspesasse 2, vaata noolt Joon. 16).

JUHIS KASUTAJALE

Pistikuklambrid on väljalibisemise vastu kaitsmega kindlustatud.

Suruge klemmide väljatõmbamisel kaitseplaadikest ülespoole.

- Pange klemmide kattepaneel peale ja kinnitage taas kuvidega.
- Testige moodulite funktsioneerimist.

Täpsemat informatsiooni leiate reguleerimisseadme Logamatic 4211 kasutus- või teenindusjuhendist.



JUHIS KASUTAJALE

Kui moodulil või ühel selle 230V-komponentidest puudub 230V pingetoide (nt. pistikühendus pole ühendatud), siis vastavaid komponente (nt. pumpasid) sisse ei lülitata.

Te **ei** tunne seda väärfunktsiooni vastava mooduli peal ära, sest LED'id ning reguleerimisfunktsioonid töötavad pingetoitest sõltumatult.

5 Mooduli montaaž reguleerimisseadmetel Logamatic 43xx

Käesolev lõik kirjeldab esmajoones funktsioonimoodulite FM 4xx paigaldamist reguleerimisseadmetesse Logamatic 43xx.



JUHIS KASUTAJALE

Kontrollige üle, kas Teie tarnekomplekt on terviklik.

Juhul kui see pole nii, siis pöörduge palun BUDERUS-Heiztechnik poole.

5.1 Võimalikud moodulpaigaldused reguleerimisseadmetele Logamatic 43xx

	Tähistus	43xx		
		4311	4312	4313
Moodulid	CM 431	O	O	O
	NM 482	O	O	O
	ZM 432	O	O	–
	ZM 433	–	–	O
	FM 441	X	X	X
	FM 442	X	X	X
	FM 443	X	X	X
	FM 445	X	X	X
	FM 446	X	X	X
	FM 447	X	–	–
	FM 448	X	X	X
	ZM 426	X	X	–

tab. 5 Reguleerimisseadmete põhivarustus ja laiendamisoptsioonid

O = põhivarustus

X = lisavarustus

– = kombinatsioon/paigaldus pole võimalik

5 Mooduli montaaž reguleerimisseadmetel

JUHIS KASUTAJALE

Mooduleid FM 441 ja FM 445 ei tohi reguleerimisseadmes mitte kunagi samaaegselt kasutada.

Kui moodul FM 441 on juba reguleerimisseadmesse integreeritud, siis peate selle enne FM 445 paigaldamist eemaldada.

KUI PAIGALDATE KORRAGA MÕLEMAD MOODULID FM 441 JA FM 445, SIIS TOOB SEE KAASA VEATEATE ILMUMISE MEC 2 EKRAANIL.

JUHIS KASUTAJALE

Teil on põhimõtteliselt võimalik moodulite paigaldamiskohta vabalt valida. See reegel ei kehti moodulite FM 445 ja FM 446 kohta.

Paigaldage moodul FM 446 ainult reguleerimisseadme paremasse välimisse asukohta (joon. 17, **pos. 4**).

Moodulit FM 445 võite olenevalt kasutatavatest moodulitest paigaldada ühenduspesadesse 3 või 4 (joon. 17, **pos. 3 ja 4**).

JUHIS KASUTAJALE

Mooduleid FM 447 ja FM 448 ei tohiks reguleerimisseadmes mitte kunagi samaaegselt kasutada.

Kui paigaldate korraga mõlemad moodulid (FM 447 ja FM 448), siis toob see kaasa veateate ilmumise MEC 2 ekraanil.

5.2 Moodulite paiknemine reguleerimisseadmes

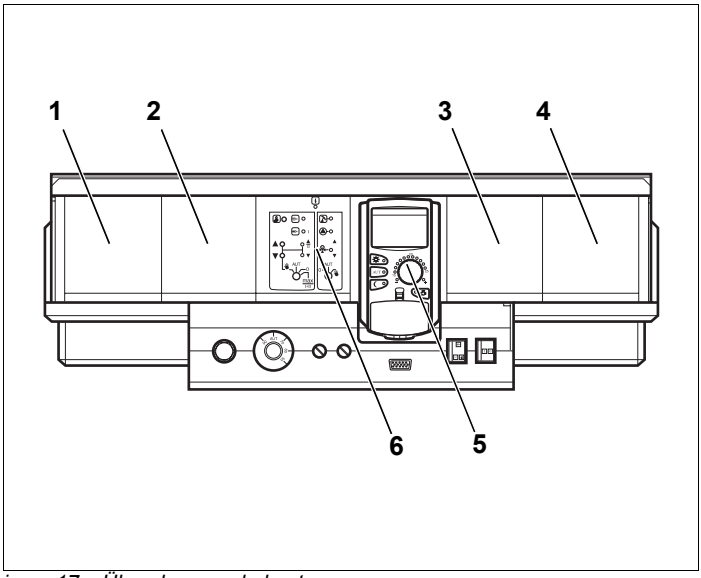

joon. 17 Ühenduspesade kaetus

pos. 1: *Ühenduspesa 1 edasisele moodulile*

pos. 2: *Ühenduspesa 2 edasisele moodulile*

pos. 3: *Ühenduspesa 3 edasisele moodulile*

pos. 4: *Ühenduspesa 4 edasisele moodulile*

pos. 5: *Ühenduspesa B teenindusüksuse MEC 2 taga*

pos. 6: *Ühenduspesa A tsentraalmoodulile ZM 432 (standardmudel)*

JUHIS KASUTAJALE

Ühenduspesa A (joon. 17, **pos. 6**) on kaetud konstantselt tsentraalmooduliga ZM 432 või ZM 433 ja ühenduspesa B (joon. 17, **pos. 5**) konstantselt kaetud kontrollermooduliga CM 431 ning teenindusüksusega MEC 2.

5 Mooduli montaaž reguleerimisseadmetel

Põhimõtteliselt on Teil võimalik paigaldada lisamooduleid suvalisse vabasse ühenduspesasse (1-4). Seejuures peate jälgima, et veate pingetoite ühe mooduli juurest teise juurde. Mõistlikuks ning loogiliseks kütteringide nummerdamiseks paigaldage moodulid järjekorras vasakult paremale (ühenduspesa 1-4).

Näide

Kütteringide kuuluvus kahe kütteringi mooduli (FM 442) ja ühe kütteringi- ning sooja vee mooduli (FM 441) korral.

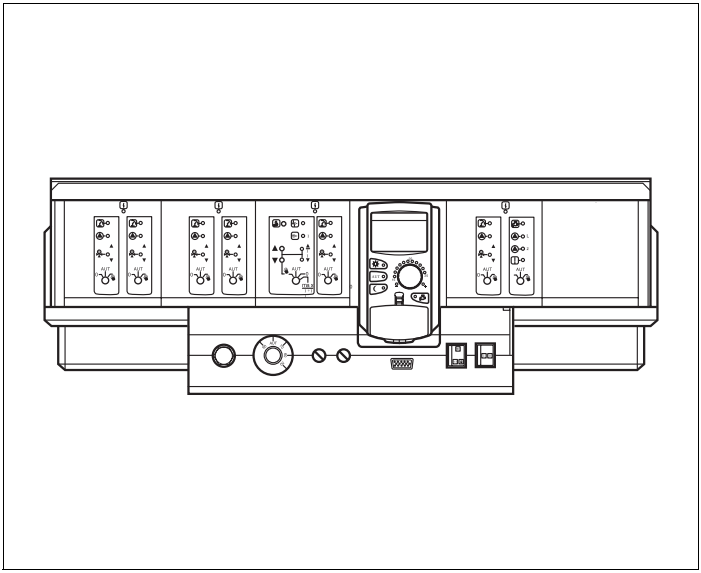

joon. 18 Näide funktsioonimoodulite paiknemise kohta

Ühenduspesa 1 FM 442	Ühenduspesa 2 FM 442	Ühenduspesa 3 FM 441
Küttering 1	Küttering 3	Küttering 5
Küttering 2	Küttering 4	Sooja vee ring

5.3 Montaaž

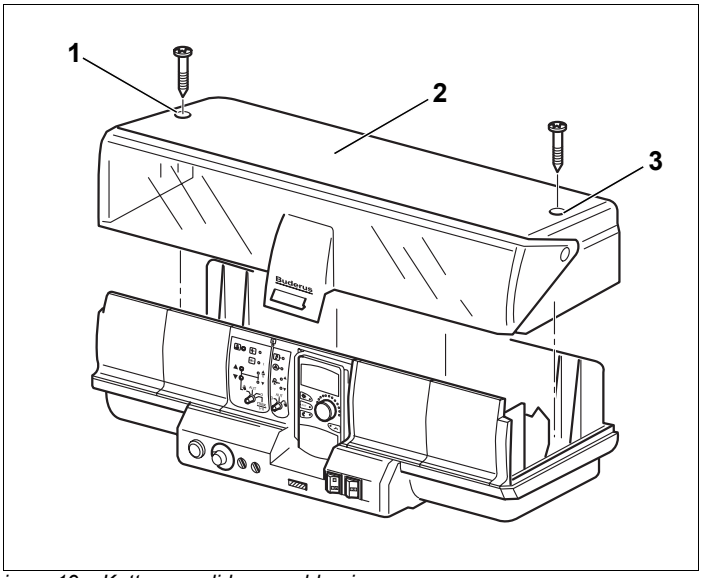

joon. 19 Kattepaneelide eemaldamine



HOIATUS!

ELUOHTLIK

elektrivoolu tõttu avatud reguleerimisseadmes.

- Enne reguleerimisseadme avamist:
  Lülitage kütteseade kütte avariilülitist vooluvabaks või eraldage maja võrgukaitsme abil vooluvõrgust.
- Vabastage mõlemad kruvid (joon. 19, **pos. 1 ja 3**) seadme ülaküljel.
- Võtke klemmmide kattepaneel (joon. 19, **pos. 2**) maha.

5 Mooduli montaaž reguleerimisseadmetel

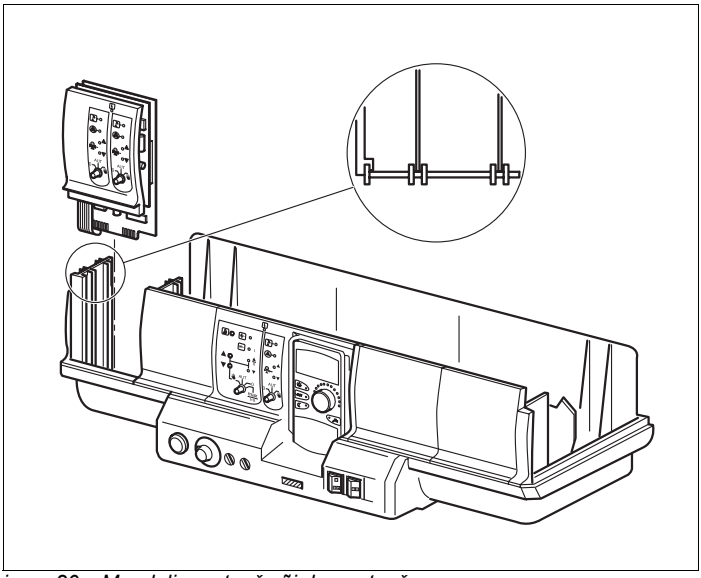

joon. 20 Mooduli montaaž või demontaaž

Uue mooduli paigaldamisel

- Eemaldage peiteplaat reguleerimisseadme ühenduspesalt 1 (joon. 20).
- Andurite ja pumpade ühendusjuhtmed tuleb vedada enne mooduli montaaži ning kinnitada klemmidega (täpsemat informatsiooni leiate reguleerimisseadmete Logamatic 4311/ 4312 tehnilisest dokumentatsioonist).

HOIATUS!

ELUOHTLIK

metallsildade tõttu.

- Jälgige juhtmetelt isolatsiooni eemaldamisel või nende mahalõikamisel, et juhtmetükid ei kukuks elektri- või elektroonikadetailide peale.

- Lükake uus moodul anduriliistule, vajutades ülaltpoolt vabasse ühenduspesasse, kuni see tuntavalt fikseerub (joon. 20).

Mooduli demontaaži või vahetamise puhul

- Vabastage vastava mooduli juhtmed ning fikseerige need parkimisasendis (täpsemat informatsiooni leiate reguleerimisseadmete Logamatic 4311/4312 montaažieeskirjas).
- Tõmmake moodul reguleerimisseadmest välja.
- Lükake uus moodul anduriliistule, vajutades ülaltpoolt vabasse ühenduspesasse, kuni see tuntavalt fikseerub (joon. 20).

5 Mooduli montaaž reguleerimisseadmetel

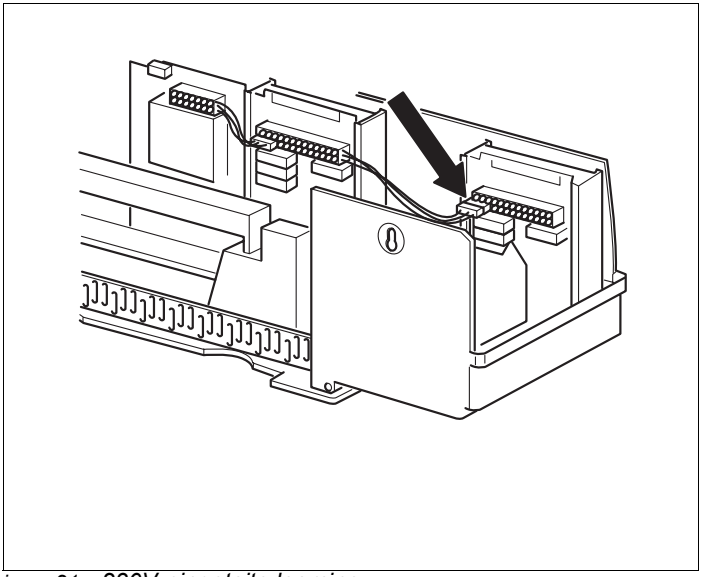

joon. 21 230V-pingetoite loomine

- Pistke andurite juhtmed või pumpade ühendused selleks ettenähtud kohtadesse moodulis
- Pistke 230V mooduli ühenduspistik selleks ettenähtud asukohta pistikuliistul (mooduli ühendamisel ühenduspesasse 1, vaata noolt 21.

JUHIS KASUTAJALE

Pistikuklambrid on väljalibisemise vastu kaitsmega kindlustatud.

Suruge klemmide väljatõmbamisel kaitseplaadikest ülespoole.

- Pange klemmide kattepaneel peale ja kinnitage taas kuvidega.
- Testige moodulite funktsioneerimist.

Täpsemat informatsiooni leiate reguleerimisseadmete Logamatic 43xx kasutus- või teenindusjuhendist.

JUHIS KASUTAJALE

Kui moodulil või ühel selle 230V-komponentidest puudub 230V pingetoide (nt. pistikühendus pole ühendatud), siis vastavaid komponente (nt. pumpasid) sisse ei lülitata.

Te **ei** tunne seda väärfunktsiooni vastava mooduli peal ära, sest LED'id ning reguleerimisfunktsioonid töötavad pingetoitest sõltumatult.

Märkused

Märkused

Kütteseadmete firma:

Buderus

BBT Thermotechnik GmbH, D-35573 Wetzlar
www.heiztechnik.buderus.de
info@heiztechnik.buderus.de